智能系統移動升降車　簡介

一、

技術優勢	使用價值
360°全向移動	狹窄空間作業（通道≥1 米）：工廠流水線、飛機維修艙、倉庫貨架間，無需預留轉向空間
升降-移動同步控制	高空動態作業：可邊橫移邊升降（如場館燈光維護、設備安裝），效率提升 40%
雙模智慧控制	觸控面板+遠端遙控器，單人操作；支援 485 協定接入 AGV 系統，實現自動化物流調度
160AH 快充電池	連續作業 8-10 小時，支援換電模式（倉儲物流等高強度）

二、

1. 產品

基礎款 BRK800：滿足 80%場景

定制款 BRK800Pro：增配鐳射避障/載重 1 噸/升高 6 米

三、使用比較說明

客戶行業	一般自走車	BRK800	提升效率
製造業	重型設備狹窄空間轉運效率低	全向移動+4.3 米升降	減少 2 人協同，節時 30%
航空維修	機翼下作業空間受限（<2 米）	原地旋轉+橫向平移	檢修效率提升 50%
智能倉儲	AGV 無法相容高位貨架存取	升降平臺+WMS 系統集成	貨架利用率提升 25%
大型場館	高空布展需搭支架	移動及升降，承重 400kg	布展週期縮短 60%

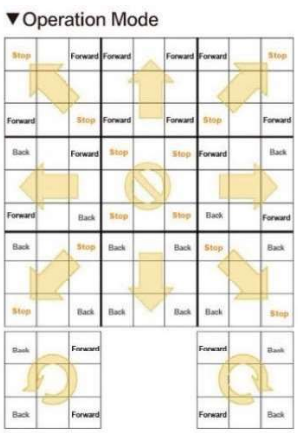





四、差異化

需求	傳統設備	BRK800 解決方案	客戶收益
空間適應性	需 3-5 米轉向半徑	1 米通道全向移動	倉庫過道減少 40%面積佔用
人效比	2 人操作（1 人駕駛+1 人指揮）	單人遙控+升降同步	人力成本降低 60%
功能擴展	僅垂直升降	側向移動+升降（±5mm 精度）	複雜場景作業時間縮短 50%
智能化	無數據介面	支援 AGV 調度/故障預警雲端回傳	設備利用率提升 35%







五、供應區塊鏈

1. 供應鏈當地語系化

麥克納姆輪組：台灣製造

無刷電機：台達代工

2. 模組化維修：輪組/電池/液壓缸 10 分鐘快拆設計 → 維修時效提升 70%
3. 規模化量產：核心部件（斜 45°行星輪）標準化 → 取得迅速
4. 機身製造：台灣工廠

六、風險控制與升級方案

技術反覆運算：2025 年研發 AGV 自動充電樁（實現 24 小時不間斷作業）

場景擴展

醫療場景：手術室設備轉運（需防靜電認證）

消防救援：防爆版本（耐高溫 300℃）

聯絡資訊

恆懋機械　02-2668-6199 | hengmao.co@hotmail.com

使用特點　「1 米通道，4.3 米高空，100%空間自由」

BaronKo 3000W 雷射焊接機（雙送絲）產品介紹

一. 產品示意圖：（圖片僅供參考，設備以實物為准）





雷射焊接機

地址：新北市樹林區佳園路二段15巷17號

電話（Tel）：02-26686199　　傳真（Fax）：02-26686338

BaronKo 3000W 雷射焊接機（雙送絲）產品介紹

二：雷射焊接機主要配置和技術參數如下：

系統組成	名稱	品牌，規格型號及產地
雷射器	3000W 雷射器	客製化雷射器
焊接系統	超強系統（雙送絲）	無錫超強偉業
冷卻系統	客製化系統	客製化冷水機
加工平臺	平臺焊機櫃	依客定制

技術參數：

雷射器波長	1050-1070nm
最大雷射輸出功率	3000W
整機功率	≤6KW
XYZ 軸行程	950*500*500mm(其他行程可以定制)
工作臺定位精度	<±0.02mm
工作臺重複定位精度	<士 0.01mm
冷卻方式	水冷
電力需求	AC220V/50Hz
整機重量	約 75 公斤

地址：新北市樹林區佳園路二段15巷17號

電話（Tel）：02-26686199　　傳真（Fax）：02-26686338

BaronKo 6015-12000W 光纖切割機

一.產品示意圖:(圖片僅供參考，設備以實物為準)





BaronKo
Heng-Mao CNC Product Company
No.6-2, Ln. 192, Tianwei St., Shulin Dist., New Taipei City 238, Taiwan (R.O.C.)
TEL:(02)2668-6199
(02)2668-6200
FAX:(02)2668-6338

二:光纖切割機基本配置

1.單檯面光纖雷射切割機介紹



(1)機型簡介

系列雷射切割機，是採用先進的結構設計，工具機性能卓越的一款光纖雷射切割機，應用了國際一流的CNC系統和光纖雷射。應用了龍門式雙驅結構，採用整體焊接式底座，粗加工後進程震動時效處理，消除焊接和加工時的應力。採用了齒輪齒條傳動結構，速度快、精度高、切割一次成型，無需後續處理。極大的提高加工效率;可視排料，緊密貼合，節省材料。先進的製程可提高貴公司的新產品開發速度，最快為您收回設備投資成本。廣泛應用於鈑金加工、廣告看板字製作、機械零件、廚具、金屬工藝品、鋸片、五金等行業。亦可用於碳鋼、不　鋼、鋁合金、碳鋼、銅、鈦等金屬切割。

(2)雷射切割機機型特點

①能在平面板材切割各種圖形。

②精度高、速度快、切縫窄、熱影響區最小，切割面光滑無毛邊。

③雷射切割頭不會與材料表面相接觸，不刮傷工件。

④切縫窄，熱影響區小，工件局部變形極小，無機械變形。

3可以對鋼板、不鏽鋼、鋁合金板、硬質合金等任何硬度的材質進行無變形切割。

⑥電能消耗低，無需反應氣體，可用壓縮空氣作為雷射切割的輔助氣體。

⑦耗材消耗低，壽命長久，基本免維護。

CNC 保溫柔性材料 飛秒刀切割設備

設備介紹



飛秒刀切割機適用玻纖布、碳纖布、預浸料、玻璃棉、泡沫、塑膠膜、PE、PV、橡膠，泡沫等各種柔性材料切割，切割技術成熟應用於各種柔性行業。操作簡單；支持全自動上料、切割、沖孔、開槽、倒角、標記等 工序；機身採用方管一體焊接，擁有飛秒刀、圓刀、氣動刀、劃刀等多種刀頭， 多功能模組支持可攜式刀具互換。

設備規格	
設備名稱	飛秒刀切割機
技術參數/型號	SDXD-1530
有效工作面積	1500*3000 mm
切割精度	定位精度 0.01mm+0.1（具體因材料而異）
刀頭	飛秒刀(高硬度.鋒利刀面)
安全裝置	採用紅外線感應、安全可靠
切割速度	100-1800mm/s
裁切厚度	≤100mm 根據材料可定制其他厚度
適用材料	玻纖布、碳纖布、PU、PE 非鹵素
材料固定方式	真空吸附平臺
傳輸埠	網口
傳動系統	全伺服電機、上銀線性直線導軌、高精度齒輪齒條
額定功率	11kw
額定電壓	380V±10% 220V±10% 可選
控制系統	中英文液晶觸控式螢幕
操作環境	溫度 0-40°C 濕度 20%-80%RH
支持檔案格式	AI、PLT、DXF、CDR 等
整機尺寸	3800*2450*1300mm
機械解析度	0.05mm

地址: 新北市樹林區佳園路二段15巷17號 電子信箱(e-mail): hengmao.co@hotmail.com
電話(Tel): 02-2668-6199 傳真(Fax):02-2668-6338

設備特點

總體設計方案由床身、龍門、刀頭、控制系統四大系統組成。

1. 機床	床身由床體、真空吸附系統、運動機構、電氣系統、週邊鈑金及附件組成
2. 龍門及安全裝置	龍門部分包括鋁型材橫樑、安全防撞部分、壓料裝置、鈑金護罩等部件。橫樑兩端裝有防撞裝置，內有紅光感應裝置，紅光感應啟動時，龍門會立即 停止。其作用防止運動過程中撞傷工作人員和材料上翹時對材料損傷 。
3. 刀頭 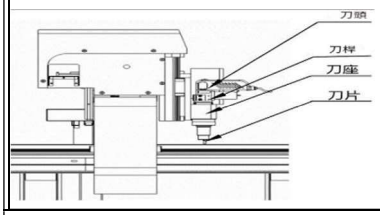	刀座、紅光定位等機構安裝在刀座安裝板上（僅參考）。刀座安裝為刀杆提供上下運動和旋轉。 刀杆包括飛秒刀杆，圓刀刀杆。刀杆根據互換性原則，統一刀杆外徑。任意一個刀杆可以放在任意刀座內
4. 控制系統	電氣部分包含電控箱、操作臺兩部分。電控箱內置在設備前方，操作臺安裝在右側，操作臺採用懸臂結構牢牢固定在床體上，電腦顯示器及操作面板安裝在操作臺上 。
刀具配置（選配）	

智能校正

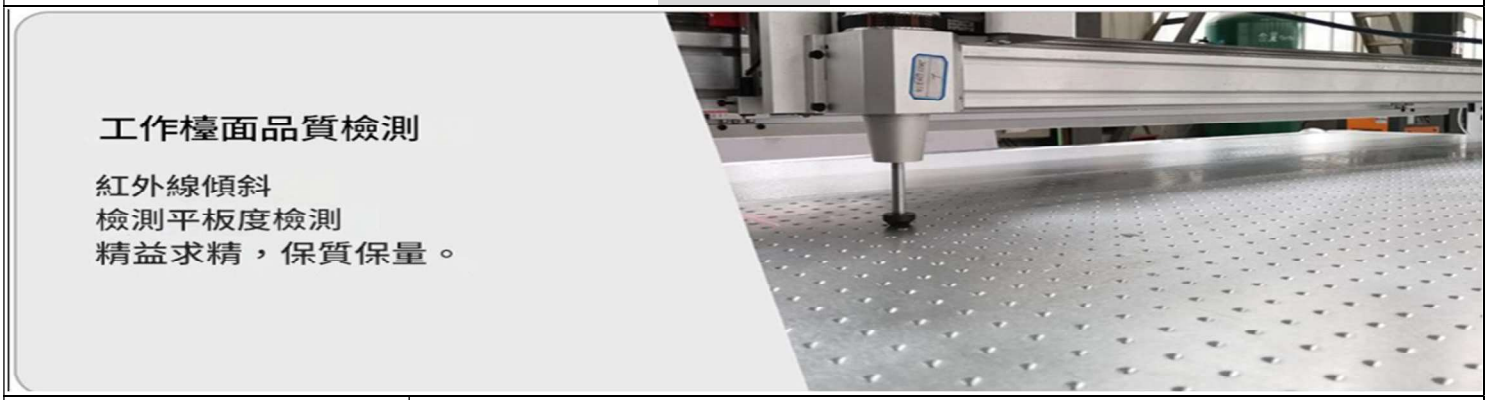

設備使用廠區基本要求	1） 無水滴、蒸氣、油性灰塵、電磁雜訊干擾。
	2）地面平整潔淨,硬化堅固無振動。
	3）有電源輸入標示所標注的電源接入口，並設有良好的接地端。
	4）環境溫度：-5℃～+45℃。
	5）相對溼度：20%≦RH≦70%；氣壓:≧0.7MPa。

地址: 新北市樹林區佳園路二段15巷17號 電子信箱(e-mail): hengmao.co@hotmail.com
電話(Tel): 02-2668-6199 傳真(Fax):02-2668-6338

高氣密翼截式風門 8" class:1

材質：框-G1、SUS
葉-鋁合金

執行器：









TAF測試報告

The 5th point.

Standard condition	Specified Pressure		Amount leakage of damper			Leakage per area		
	in wg	kPa	cfm	L/s	cms	cfm/ft²	L/s/m²	cms/m2
System	8.00	1.99	0.31	0.15	0.0001	0.07	0.33	0.0003
System plus Damper	8.00	1.99	18.18	8.58	0.0086	3.84	19.50	0.0195
Damper	8.00	1.99	17.87	8.44	0.0084	3.77	19.17	0.0192

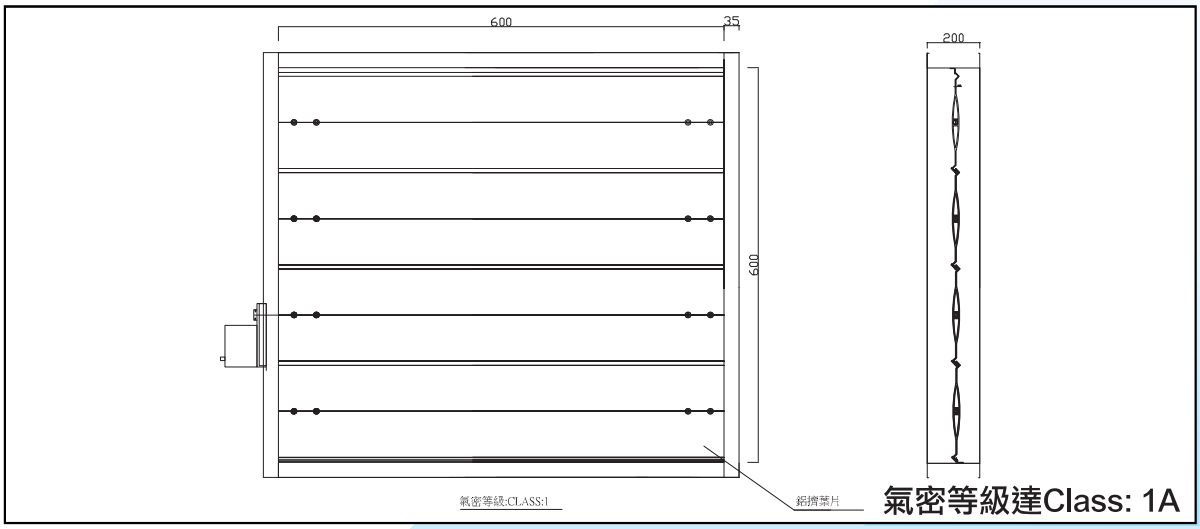

氣密等級達Class: 1A

Heng-Mao Air-Diffuser Product Company
No.6-2, Ln. 192, Tianwei St., Shulin Dist., New Taipei City 238, Taiwan (R.O.C.)
TEL:(02)2668-6199
(02)2668-6200
FAX:(02)2668-6338

方型、圓型、0洩漏風門樣式

可訂製尺寸以配合您的框架

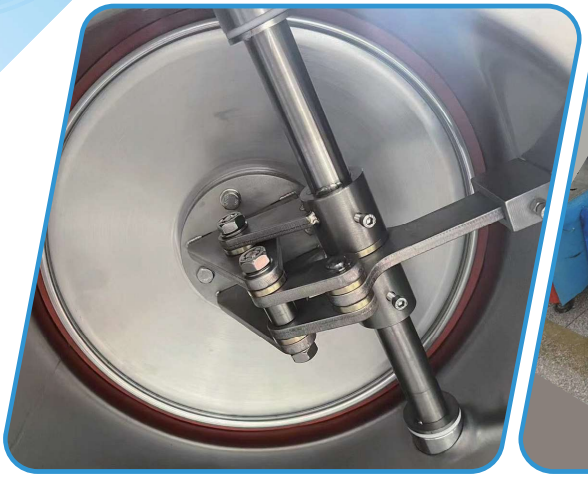

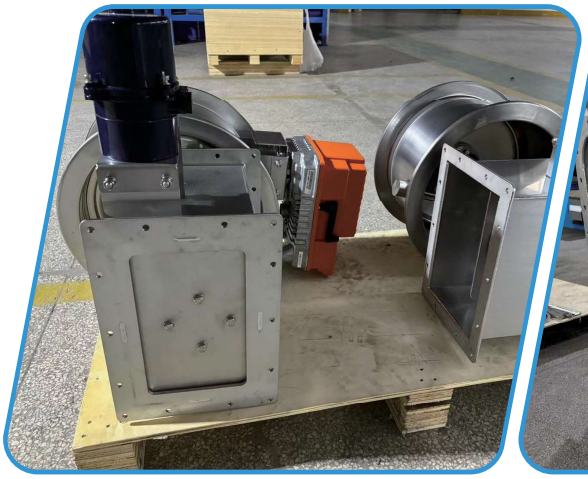
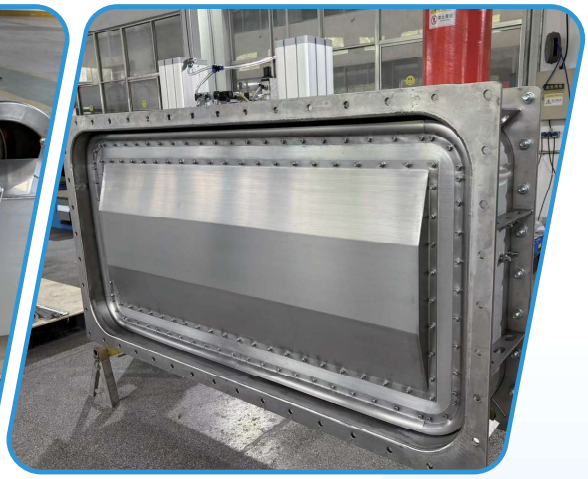

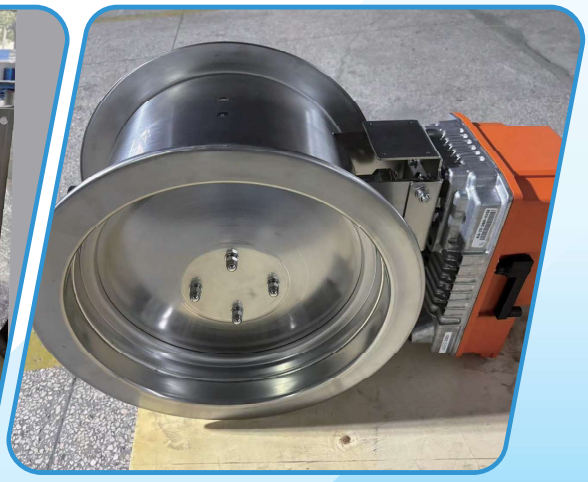

Heng-Mao Air-Diffuser Product Company
No.6-2, Ln. 192, Tianwei St., Shulin Dist., New Taipei City 238, Taiwan (R.O.C.)
TEL:(02)2668-6199
(02)2668-6200
FAX:(02)2668-6338

瞬間啟・閉型驅動器

HMSD, DC24V 瞬間動作型





SD FSD 快速驅動器執行器
使用於排煙.CO^2.系統
■適用：$2M^2$面積以下之風門
■扭力：30/NM
■額定電壓：DC24V
■動作方式：瞬間啟閉
復位3秒內(2.5秒) 0˚~90˚
■移動輔助接點(選配)x1, x2
本產品通過TAF測試5000次運轉
耐温250℃ 1小時，正常作動
連續耐温250℃，運轉6次正常作動

電子數據	額定電壓	DC 24V
	電壓範圍	DC 20~28V
	功率	gw@額定電壓 4.5 W
	輔助開關	2 X SPDT, 1 mA ... 3 (0.5) A, AC 250 V□ (1 x fix 10% / 1 x adjustable 10 ... 90%)
	線徑	Cable 1 m, 2 x 0.75 mm2 Cable 1 m, 6 x 0.75 mm2
功能數據	扭力馬達	Min. 30 Nm@額定電壓
	旋轉方向	可以通過安裝左/右來選擇
	手動優先	用手動曲柄和聯鎖開關
	旋轉角度	Max. 95 's, 可以通過可調節的 機械限位器來限制
	運轉時間電機	≦3s (0 ...30 Nm)
	運轉噪音	CCW≦70 dB (A) CCR≦71dB (A)

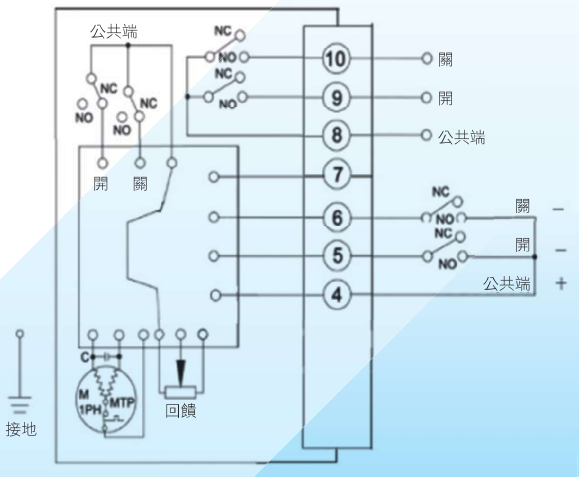

HENG-MAO
Heng-Mao Air-Diffuser Product Company
No.6-2, Ln. 192, Tianwei St., Shulin Dist., New Taipei City 238, Taiwan (R.O.C.)
TEL:(02)2668-6199
(02)2668-6200
FAX:(02)2668-6338

快速啟・閉型驅動器

HENG-MAO

MD. SD. FSD.

HM-F05











快速驅動器執行器
使用於排煙.CO^2.系統、通風、空調
■適用：2M^2面積以下之風門
■扭力：30/NM
■額定電壓：DC24V. AC110V. 220V
■動作方式：ON. OFF型
■運轉時間：3~8秒內(依電壓決定)
■移動輔助接點(選配)x1, x2
1.本產品通過UL. CSA認證。
2.TAF測試運轉5000次正常。
3.TAF測試250℃ 温度條件下運作6次共60分鐘測試通過。
4.TAF測試耐温250℃ 120分鐘，正常作動。

電子數據	額定電壓	DC 24V
	電壓範圍	DC 20~28V
	功率	gw@額定電壓 4.5 W
	輔助開關	2 X SPDT, 1 mA ... 3 (0.5) A, AC 250 V□ (1 x fix 10% / 1 x adjustable 10 ... 90%)
	線徑	Cable 1 m, 2 x 0.75 mm2 Cable 1 m, 6 x 0.75 mm2
功能數據	扭力馬達	Min. 30 Nm @額定電壓
	旋轉方向	可以通過安裝左/右來選擇
	手動優先	用手動曲柄和聯鎖開關
	旋轉角度	Max. 95 's, 可以通過可調節的 機械限位器來限制
	運轉時間電機	≦3s (0 ...30 Nm)
	運轉噪音	CCW≦70 dB (A) CCR≦71dB (A)

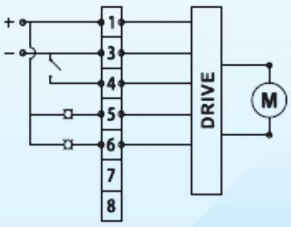

(1)Connect 1 with "+"
Connect 3 with "-"
(2)Connect 3 with 4 "open"
(3)Disconnect 3 with 4 "close"
(4)5-for pilot lamp "OPEN"
(5)6-for pilot lamp "CLOSE"

HENG-MAO Heng-Mao Air-Diffuser Product Company
No.6-2, Ln. 192, Tianwei St., Shulin Dist., New Taipei City 238, Taiwan (R.O.C.)
TEL:(02)2668-6199
(02)2668-6200
FAX:(02)2668-6338

三段式手動啟動開關







●手動開關具備電源指示燈，顯示電源供應正常，直接開啟排煙口(具高溫型防火風門功能)。
●排煙口狀態顯示燈號，以顯示排煙口目前處於開啟或是關閉的狀態。
●排煙口復歸操作鈕、手動開關按鈕具備動作、待機及復歸等三段操作功能。

風門控制板+手動開關接線系統圖V1

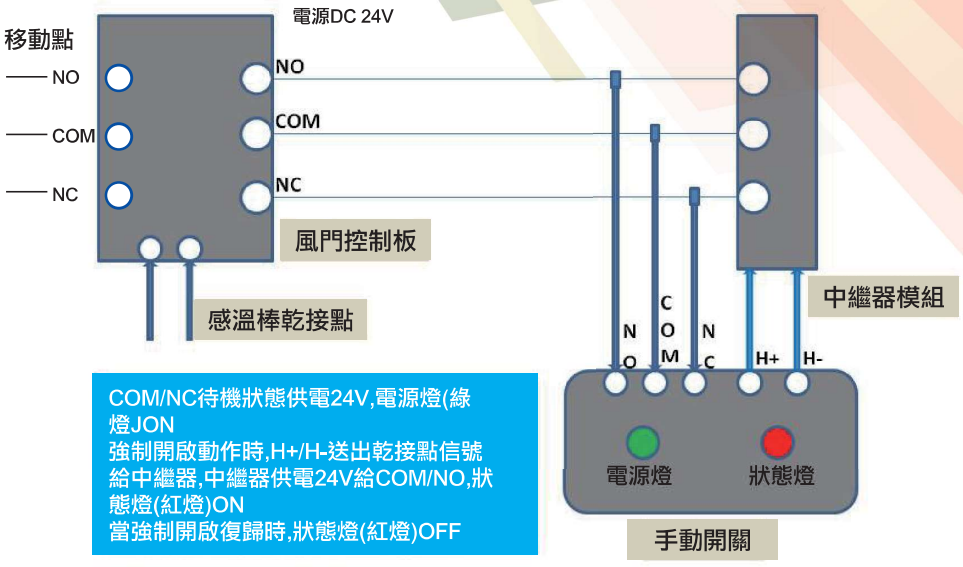

COM/NC待機狀態供電24V,電源燈(綠燈)ON
強制開啟動作時,H+/H-送出乾接點信號給中繼器,中繼器供電24V給COM/NO,狀態燈(紅燈)ON
當強制開啟復歸時,狀態燈(紅燈)OFF

HENG-MAO AIR-DIFFUSER PRODUCT COMPANY
No.6-2, Ln. 192, Tianwei St., Shulin Dist., New Taipei City 238, Taiwan (R.O.C.)
TEL:(02)2668-6199 · 2668-6200 FAX:(02)2668-6338

自動洩壓器

AUTO PURGE DAMPER

Item	Stage	Tag-Name	O'ty	Equipment Serviced	Damper Size W*H(mm)	Blade	Blade NO.	Q'ty	Static Pressure (Pa)	Air Velocity m/s	Pressure Drop (Bar)	Torque Cal. (NM)	Torque Selected (NM)	Type Of Operation	Type Of Application	Actuator						Manufacturers	Model	Drawing NO.	Rcmarks
																Type	Acting	Positioner	Air Pressure (Bar)	Inpul Signal	Feedback Signal				
CR系統風門驅動器規格表																									
10	1	P4F4C-MAU01-HY03	38	F1SP4F4C-MAU-01~09,11~14,16~19,21,22 PURGE	750 750	auto purge	-	2	-	-	-	-	-	ON/OFF	F.C	Pneumatic	S.A.C		6	24Vdc	ZSO	FESTO	DSUN-02-160-PPV-A		1 Coil



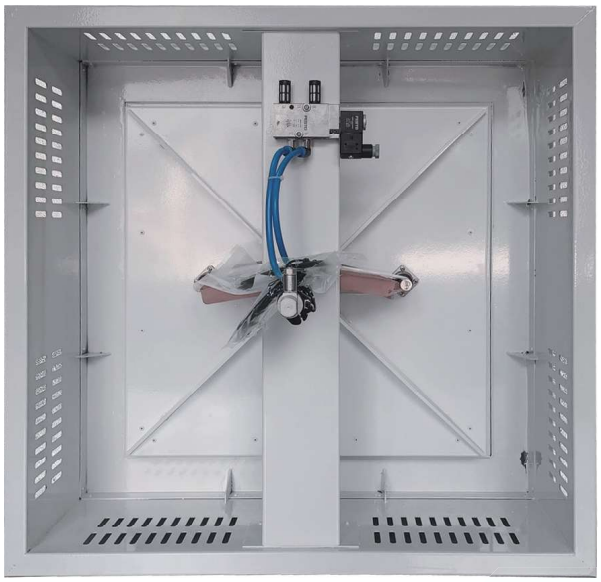

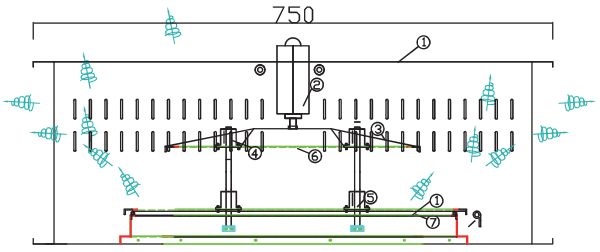

開啓時

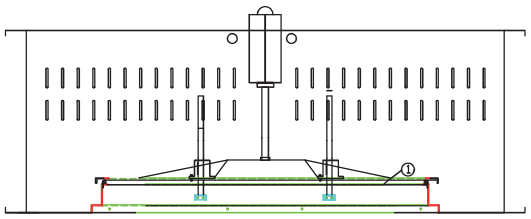

關閉時

規格Specification

產品名稱：自動洩壓器

功能介紹

1.本產品適用於，外氣空調箱及一般空調箱，當空調箱啟動運轉之初，產出之氣流、溫度、濕度，皆未達設定需求之時，本風門經控制開啟，將該氣流排出空調箱氣室外，不送入管道內，待條件符合時，該風門關閉管道風門開啟氣流送人管道送達至使用區域，此舉，可避免未達條件標準之氣流進入使用區域，導致該區溫濕調控失控致生產設施當機，或其他溫濕控制問題

2.本產品具備安全洩壓功能，當系統誤動做，空調箱氣室內壓力超壓，本產品藉氣壓頂開閥門板，讓氣室內之壓力立即洩放，防止空調箱體爆裂或變形，自動洩放之壓力介於1000pa - 2000pa

3.本產品閥門板閉合時，可達0洩漏

4.本產品取得專利公告

Heng-Mao Air-Diffuser Product Company

No.6-2, Ln. 192, Tianwei St., Shulin Dist., New Taipei City 238, Taiwan (R.O.C.)

TEL:(02)2668-6199
(02)2668-6200
FAX:(02)2668-6338

排煙閘門SD.FSD

HENG-MAO

□常閉型自動開啟閘門、排煙開門、防火排煙閘門、梯間排煙口。
□電磁式開啟、電動覆歸、閘門啟閉動動作時間在10秒內。
□搭配三段式手動啟動開關，□二線式手動啟動開關。
□防火控制器熔絲溫度為，□165°F　□350°F　□280℃。
□選用彈簧復歸式驅動器，□一般ON/OFF動器,動作30秒內。





TAF測試報告(AMCA Standard 500 - D)

測試條件：2020pa. 達 class : 1.1"　0.25kpa 達 class : 1A

Standard condition	Specified Pressure		Amount leakage of damper			Leakage per area		
	in wg	kPa	cfm	L/s	cms	cfm/ft²	L/s/m²	cms/m²
System	8.00	1.99	0.31	0.15	0.0001	0.07	0.33	0.0003
System plus Damper	8.00	1.99	18.18	8.58	0.0086	3.84	19.50	0.00195
Damper	8.00	1.99	17.87	8.44	0.0084	3.77	19.17	0.0192

風門控制板+手動開關接線系統圖V1

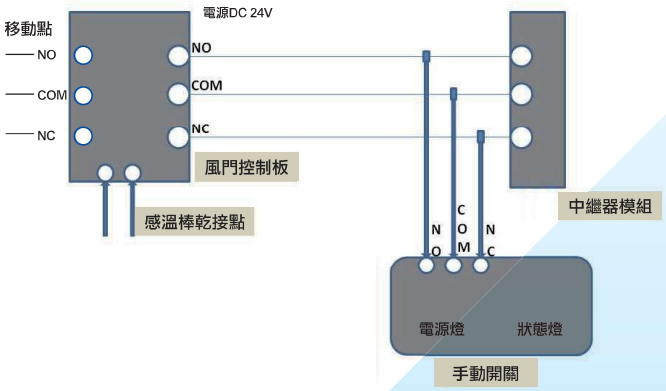

修飾面板型（選配）

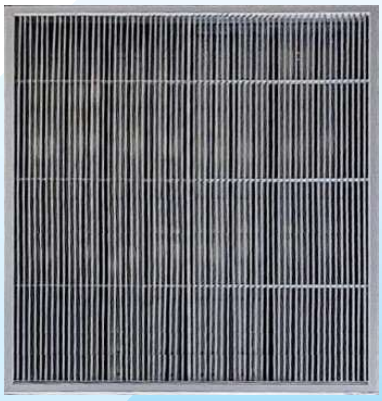

HENG-MAO **Heng-Mao Air-Diffuser Product Company**
No.6-2, Ln. 192, Tianwei St., Shulin Dist., New Taipei City 238, Taiwan (R.O.C.)
TEL:(02)2668-6199
(02)2668-6200
FAX:(02)2668-6338

防煙垂幕系列

HENG-MAO

防煙垂幕 防止濃煙擴散的專家

Smoke Screen



產品介紹

product description

1.垂幕布為防火材質

2.火警動作移報連線，由火警受信總機輸出無電壓A接點或與排煙受信總機之閘門，同步連線啟動完成防煙區劃之功能。

3.亦可由緊急手動開關方式啟動

4.垂幕動作完成或狀況解除後，由火警受信總機自動復歸或另設一復歸紐電動復歸。

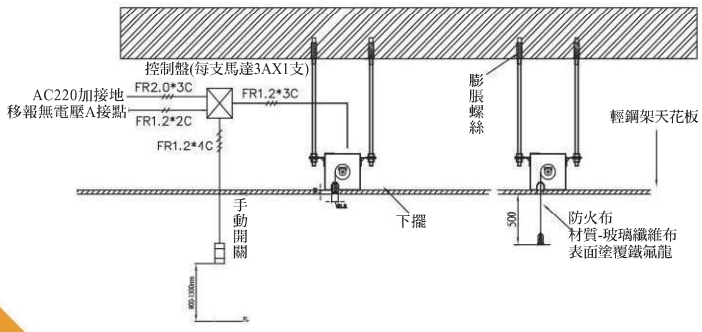

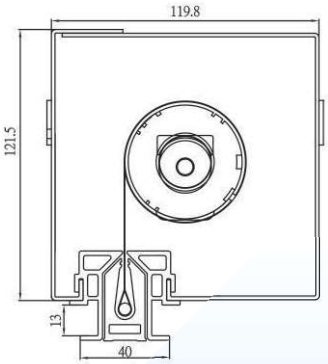

生產製造、安裝維護

的【消防設備專家】







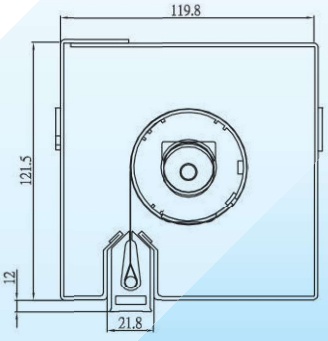

防煙垂幕側視圖

HENG-MAO Heng-Mao Air-Diffuser Product Company

No.6-2, Ln. 192, Tianwei St., Shulin Dist., New Taipei City 238, Taiwan (R.O.C.)

TEL:(02)2668-6199
(02)2668-6200
FAX:(02)2668-6338

高氣密逆止風門

型　　號	CD-H (垂直、水平)
材　　質	框：鍍鋅・不鏽鋼，1.6mm　　葉片：鋁擠型・1.8mm





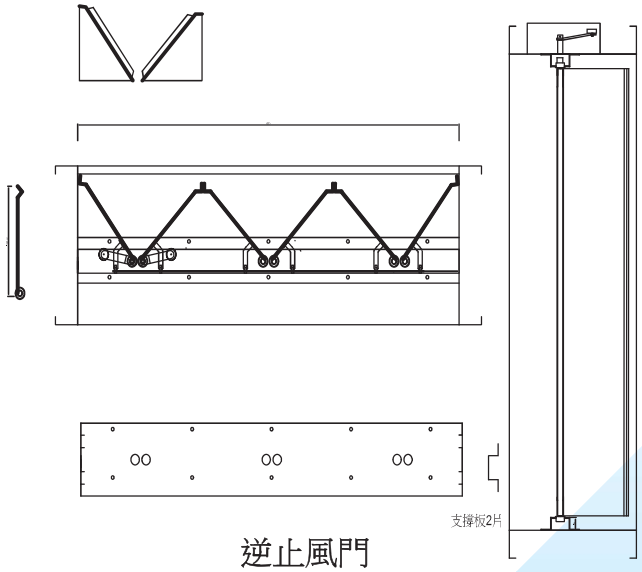

逆止風門

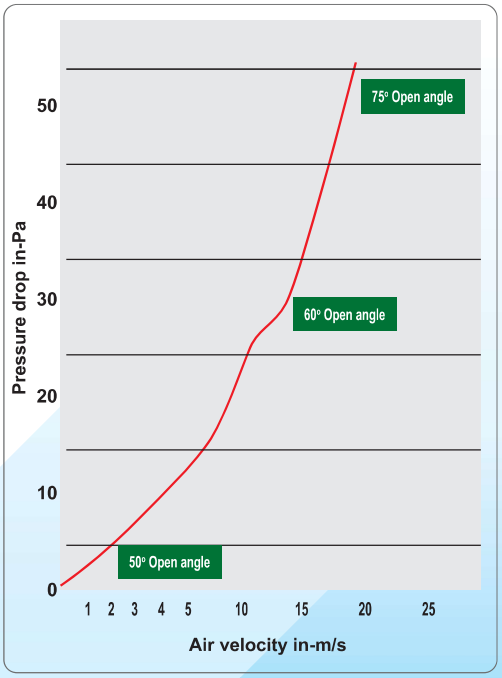

Heng-Mao Air-Diffuser Product Company
No.6-2, Ln. 192, Tianwei St., Shulin Dist., New Taipei City 238, Taiwan (R.O.C.)
TEL:(02)2668-6199
(02)2668-6200
FAX:(02)2668-6338

BIBO Safe ChangeFilter Housing



專案Item		BI-56	BI-63	BI-83	BI-112	BI-126	BI-224	BI-336
外部尺寸	W	1030	1030	1030	1030	1030	1030	1030
	D	700	855	1010	1315	855	1315	1315
	H	780	780	780	780	1600	1600	2420
本體結構		SUS 304 . 316 2.5mm 不鏽鋼板						
HEPA	特性	效率:99.99% 99.97 % 0.3μm 標準框 290mm深						
	初級壓損	25.4 mmAq						
	尺寸	600 x 610-1	760 x 610-1	915 x 610-1	610 x 610-1	760 x 610-1	610 x 610-1	610 x 610-1
初級濾網	特性	紙框,玻璃纖維,48t						
	尺寸	595 x 595-1	750 x 595-1	900 x 595-1	595 x 595-1	750 x 595-1	595 x 595-1	595 x 595-1
風量		56 CMM	63 CMM	83 CMM	112 CMM	126 CMM	224 CMM	336 CMM
		3360 CMH	3780 CMH	4980 CMH	6720 CMH	7560 CMH	13440 CMH	20160 CMH
UV燈Light		15W x 1	15W x 1	15W x 1	15W x 1	15W x 1	15W x 1	15W x 1
PE無菌袋		X2	X2	X2	X2	X2	X2	X2
電源		AC 1Φ 110/220V 50/60Hz						

操作說明



1. 握住手把拉出用過的濾網。



2. 輕輕地從安全袋末端拉出用過的過濾器



3. 將用過的過濾器放入外殼前面的袋子中。



4. 向右轉動夾緊桿解鎖過濾器。



5. 握住手把拉出用過的濾網。



6. 輕輕拉出過濾器並從下方提起，將其取出。



7. 完全抽出過濾器，注意不要損壞外殼。



HENG-MAO Heng-Mao Air-Diffuser Product Company
No.6-2, Ln. 192, Tianwei St., Shulin Dist., New Taipei City 238, Taiwan (R.O.C.)
TEL:(02)2668-6199 · 2668-6200 FAX:(02)2668-6338



全熱交換機 新型風管

施工便捷 節省預算

HENG-MAO 恆懋工程有限公司　地址: 新北市樹林區佳園路二段 15 巷 17 號
電話(Tel)：02-2668-6199 傳真(Fax)：02-2668-6338　電子信箱(E-mail)：hengmao.co@hotmail.com

HENG-MAO



Name	Direct fresh air PE pipe				
Material	PP		Color	Light grey	
Specification	dn75	dn90	dn110	dn160	dn200
Packaging	160pcs	120pcs	60pcs	36pcs	20pcs



Name	Fresh air PE pipe elbow				
Material	PP		Color	Light grey	
Specification	dn75	dn110	dn160	dn200	
Packaging	40pcs	30pcs	16pcs	8pcs	



Name	Fresh air PE pipe large and small nozzle			
Material	PP	Color	Light grey	
Specification	dn110-75	dn150-110	dn160-110	dn200-160
Packaging	100pcs	80pcs	80pcs	20pcs



Name	Fresh air PE pipe distribution air box joint		
Material	PP	Color	Light grey
Specification	dn75	dn90	dn110
Packaging	100pcs	100pcs	60pcs



Name	Fresh air PE pipe sealing ring				
Material	Rubber		Color	Black	
Specification	dn75	dn90	dn110	dn160	dn200
Packaging	1000pcs	1000pcs	500pcs	500pcs	500pcs



Name	Fresh air PE pipe cutter		
Material	PP	Color	Red
Specification	dn75	dn110	
Packaging	50pcs	50pcs	



Name	Fresh air PE pipe Type 0 pipe clamp				
Material	PP		Color	Light grey	
Specification	dn75	dn90	dn110	dn160	dn200
Packaging	360pcs	300pcs	180pcs	88pcs	56pcs

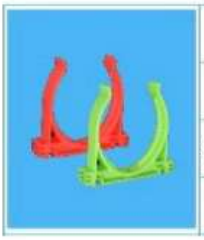

Name	Fresh air PE pipe Type U pipe clamp		
Material	PP	Color	Red/green
Specification	dn75	dn110	
Packaging	400pcs	200pcs	



Name	Fresh air PE pipe Type 0 two-joint pipe clamp		
Material	PP	Color	Red
Specification	dn75		
Packaging	192pcs		



Name	Fresh air PE pipe regulating valve		
Material	PP	Color	Light grey
Specification	dn75	dn110	
Packaging	80pcs	50pcs	



Name	Fresh air PE pipe ordinary home decoration end connector		
Material	pp+aluminum foil hose	Color	Light grey
Specification	dn75	dn110	dn110-75
Packaging	70pcs	25pcs	25pcs



Name	Fresh air PE pipe boutique home decoration end connector		
Material	pp+aluminum foil hose	Color	Light grey
Specification	dn75	dn110	dn110-75
Packaging	100pcs	50pcs	50pcs



Name	Fresh air PE pipe boutique end connector		
Material	pp+aluminum foil hose	Color	Light grey
Specification	dn75	dn110	dn110-75
Packaging	50pcs	20pcs	20pcs



Name	Fresh air PE pipe silencer end connector		
Material	pp+aluminum foil hose	Color	Light grey
Specification	dn75	dn110	dn110-75
Packaging	1pcs	1pcs	1pcs

HENG-MAO 恆懋工程有限公司　地址: 新北市樹林區佳園路二段 15 巷 17 號
電話(Tel)：02-2668-6199 傳真(Fax)：02-2668-6338　電子信箱(E-mail)：hengmao.co@hotmail.com



Name	Fresh air PE pipe equal diameter inclined tee (adjustable)		
Material	ABS	Material	Light grey
Specification	dn75-75-75	dn110-110-110	dn160-160-160
Packaging	60pcs	20pcs	10pcs



Name	Fresh air PE pipe reducing diameter positive tee (adjustable)		
Material	ABS	Material	Light grey
Specification	dn110-75-110	dn160-110-160	dn200-160-200
Packaging	25pcs	10pcs	8pcs



Name	Fresh air PE pipe reducing diameter inclined tee (adjustable)		
Material	ABS	Material	Light grey
Specification	dn110-75-110	dn160-110-160	
Packaging	25pcs	10pcs	



Name	Fresh air PE pipe reducing diameter inclined tee (adjustable)		
Material	ABS	Material	Light grey
Specification	dn75-75-75	dn110-110-110	dn160-160-160
Packaging	60pcs	20pcs	10pcs



Name	Fresh air PE pipe equal diameter inclined tee (adjustable)		
Material	ABS	Material	Light grey
Specification	dn110-75-110		
Packaging	32pcs		

HENG-MAO 恆懋工程有限公司　地址: 新北市樹林區佳園路二段 15 巷 17 號
電話(Tel)：02-2668-6199 傳真(Fax)：02-2668-6338　電子信箱(E-mail)：hengmao.co@hotmail.com

Product Name	Specification	Material	Color	Packing Quantity	Pipe Size			Gram Weight	Packing Quantity
					Outside Diameter	Inside Diameter	Wall Thickness		
Food grade PE fresh air duct	Dn75	Environmentally friendly HDPE	Fruit green/dark green/sky blue light blue/pearl white/light gray light sky blue	50m/roll	76mm	63mm	6.5mm	250g	50m/roll
Antibacterial PE fresh air duct		HDPE+antibacterial agent							
Flame retardant PE pipe		HDPE+flame retardant	Gray/green						
Food grade PE fresh air duct	Dn90	Environmentally friendly HDPE	Green/blue/white/red	50m/roll	90mm	76mm	7mm	380g	50m/roll
Antibacterial PE fresh air duct		HDPE+antibacterial agent							
Flame retardant PE pipe		HDPE+flame retardant	Gray/green						
Food grade PE fresh air duct	Dn110	Environmentally friendly HDPE	Fruit green/dark green/sky blue light blue/pearl white/light gray light sky blue	30m/roll	111mm	92mm	9.5mm	460g	30m/roll
Antibacterial PE fresh air duct		HDPE+antibacterial agent							
Flame retardant PE pipe		HDPE+flame retardant	Gray/green						
Food grade PE fresh air duct	Dn160	Environmentally friendly HDPE	Fruit green/dark green/sky blue light blue/pearl white/light gray light sky blue	3m/pcs	162mm	140mm	11mm	730g	3m/pcs
Antibacterial PE fresh air duct		HDPE+antibacterial agent							
Flame retardant PE pipe		HDPE+flame retardant	Gray/green						
Food grade PE fresh air duct	Dn200	Environmentally friendly HDPE	Gray/green	3m/pcs	200mm	175mm	12.5mm	1200g	3m/pcs
Antibacterial PE fresh air duct		HDPE+antibacterial agent							
Flame retardant PE pipe		HDPE+flame retardant							



Dark green



Light grey



Fruit green



Pearl white



Light sky blue



Sky blue



Light blue

HENG-MAO 恆懋工程有限公司　地址: 新北市樹林區佳園路二段 15 巷 17 號
電話(Tel)：02-2668-6199 傳真(Fax)：02-2668-6338　電子信箱(E-mail)：hengmao.co@hotmail.com